ПРЕЗЕНТАЦИЯ ПРОДУКЦИИ:
Кран шаровый сегментный с эксцентриситетом

Краткое описание:

Сегментный шаровый кран с эксцентриситетом - это запатентованный продукт (патент № ZL 94 202231.8), разработанный и выпускаемый под торговой маркой ZD.

Твердость герметизирующих поверхностей превышает HRC50 (твердость по Роквеллу, по шкале С). Вес шарового крана составляет около 1/3 от веса шаровых кранов старого типа.

Подходит для различных сфер применения, таких как нефтегазовая, химическая, текстильная отрасли, металлургия, энергетика, системы отопления, водоснабжения, водоотведения; особо используется для транспортировки сред, содержащих гранулы, пыль, волокна и т. п.

- продуманная конструкция, малые потери давления, высокая эффективность, энергосбережение;
- рациональная конструкция с эксцентриситетом и герметизация по типу «металл к металлу» для надежной эксплуатации;
- высокая твердость герметизирующих поверхностей наделяет кран отличной режущей способностью: при закрывании крана перерезается СТАЛЬНАЯ ПРУТКОВАЯ АРМАТУРА и ее сплетения;
- корпус с двумя фланцами;
- корпус из ВЧШГ для долговременной службы;
- фермовая конструкция диска с полуосью;
- короткокорпусный вариант исполнения;
- эксклюзивные, запатентованные приводы для червячной передачи;
- ручной, электрический, пневматический типы управления.

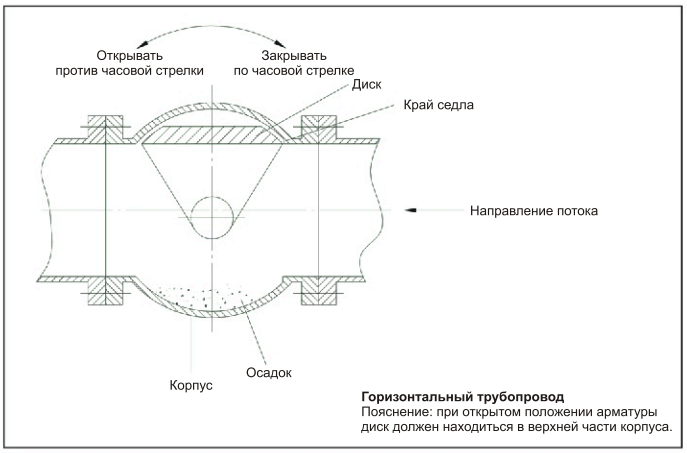

Горизонтальный трубопровод
Пояснение: при открытом положении арматуры диск должен находиться в верхней части корпуса.

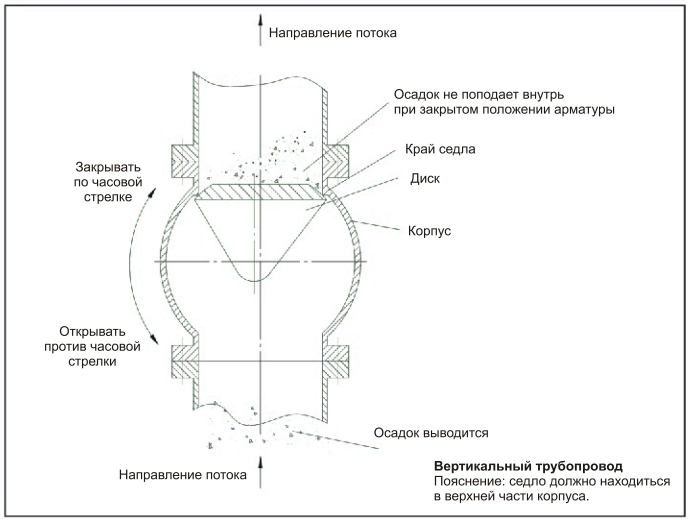

Вертикальный трубопровод
Пояснение: седло должно находиться в верхней части корпуса.

Ду 100 - 2 400 мм, PN до 40 Атм

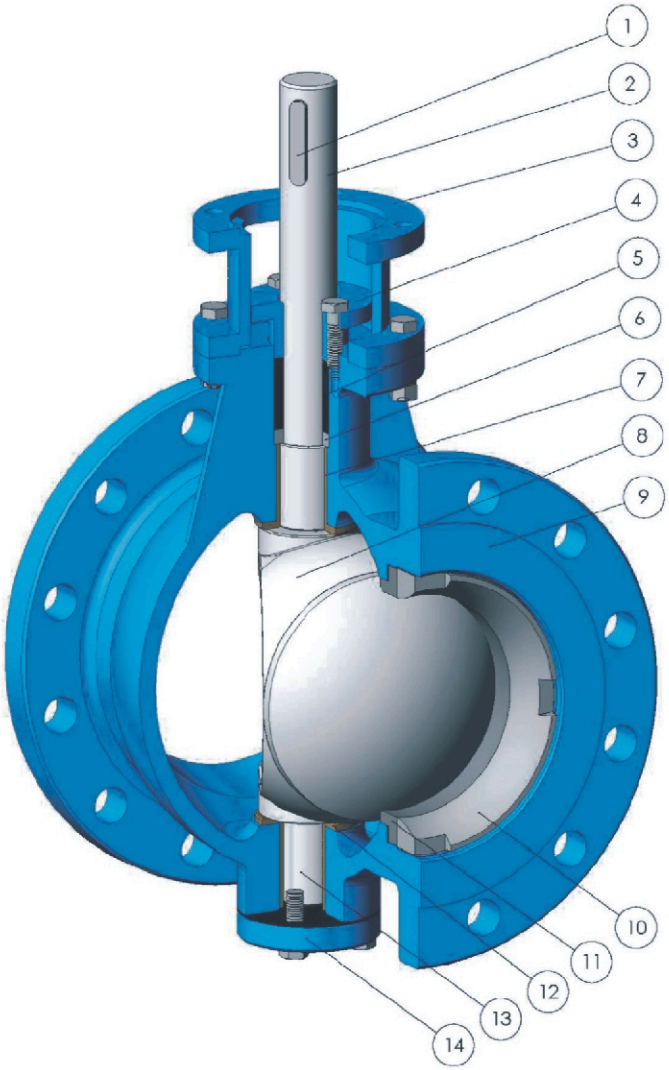

№	Компонент	№	Компонент
1	ключ	8	диск
2	верхний вал	9	корпус
3	верхний фланец	10	стопорное кольцо
4	сальниковая манжета	11	седло
5	сальник	12	подшипник вала
6	манжета	13	нижний вал
7	подшипник вала	14	крышка вала

Принцип работы:

Верхний вал 2 приводит диск 8 (сегментный шар с эксцентриситетом, встроенный в полость крана) в движение на 90 градусов вокруг оси верхнего 2 и нижнего вала 13. Поворачиваясь по часовой стрелке, диск 8 входит в седло 11 и под воздействием эксцентриситета оказывает давление на седло, тем самым, достигая эффекта герметизации, кран закрыт. При повороте против часовой стрелки под воздействием эксцентриситета диск 8 и седло 11 быстро разъединяются, затем диск поворачивается на 90 градусов, кран полностью открыт.

ЗАО "Торговый дом "Уральский стандарт"
Тел/факс: Челябинск **8 (351) 797-11-97**,
Москва **8 (495) 229-39-14**, Санкт-Петербург **8 (812) 4-486-486**
Офис: 454016, г.Челябинск, Университетская набережная, д. 22-б, оф.1
www.ustandart.ru mail@ustandart.ru

Фланцевого типа
Длина корпуса согласно стандарту ISO 5752 / EN558-1 серия 3 (для Ду >300 мм, корпоративный стандарт)
Размеры фланцев и отверстий в них согласно стандарту ISO 7005-2 /EN 1092-2 / DIN2501

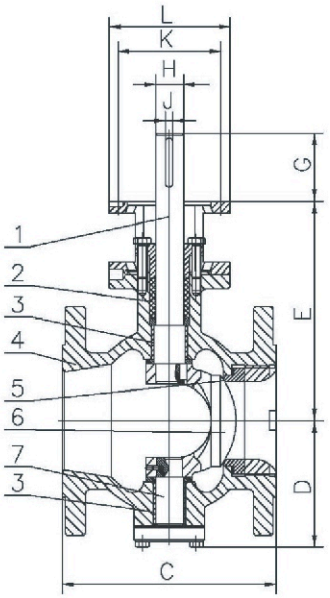

DN100~DN500

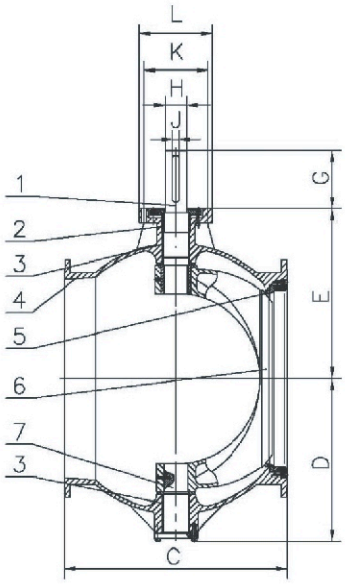

DN600~DN1600

Перечень компонентов

№	Наимен. детали	Материал
1	верхний вал	SS420
2	сальник	гибкое графит. кольцо
3	подшипник вала	сплав алюминий-бронза
4	корпус	ВЧШГ или WCB
5	седло	твердый сплав
6	диск	WCB
7	нижний вал	SS420

(По запросу возможно использование других материалов)
Покрытие: эпоксидное покрытие, минимальная толщина ≥200 мкр.
Подходящая среда: вода, сточные воды, нефтепродукты, жидкий ил, низкокоррозионные жидкости и т. д.
Подходящая температура: -29-425ºC

Размеры / PN10

ед. изм.: мм

Ду	C	D	E	G	H	J	K	L	Рабочая поверхность		
									Диаметр отверстий под болты	Кол-во отверстий	ISO5211
100	229	130	225	70	30	8	102	125	11	4	F10
125	254	148	245	75	30	8	102	125	11	4	F10
150	267	173	276	95	40	12	125	150	14	4	F12
200	292	195	320	98,5	40	12	125	150	14	4	F12
250	330	225	362	121	50	14	140	175	18	4	F14
300	356	260	400	123	50	14	140	175	18	4	F14
350	440	300	455	130	65	18	165	210	23	4	F16
400	500	332	490	130	65	18	165	210	23	4	F16
450	560	360	540	130	65	18	165	210	23	4	F16
500	620	400	610	180	80	22	254	300	18	8	F25
600	800	519	582	178	80	22	254	300	18	8	F25
700	850	579	632	180	80	22	298	350	23	8	F30
800	900	640	675	215	100	28	298	350	23	8	F30
900	1050	704	770	215	100	28	356	415	33	8	F35
1000	1200	818	895	310	128	32	356	415	33	8	F35
1200	1500	978	1055	310	128	32	406	475	39	8	F40
1400	1650	1147	1200	410	170	40	483	560	39	12	F48
1600	1850	1300	1380	460	210	50	603	686	39	20	F60

При необходимости изготовления арматуры большего диаметра просим связаться с нами.